REHABITE, AHOLKULARITZA TEKNIKOA S.L.P. eta SARAGUETA AHOLKULARITZA S.L.
2022ko martxoak 29

# JENDAURREKO 2. SAIOA

## LEHENENGO SAIOA EGIN ZEN 2021-11-24AN, OSTALARIEKIN

1. URBANIZAZIO, ERAIKUNTZA, ETA INGURUMENA, PAISAIA ETA NATURA BABESTEKO UDAL ORDENANTZAREN IV TITULUA: «OSTALARITZA ETA JOLAS JARDUERAK BAIMENTZEA ETA EZARTZEA ARAUTZEKO BALDINTZAK»
GURETZAT "OSTALARITZA ORDENANTZA"

2. TERRAZAK, SALGAI DAUDEN PRODUKTUEN ERAKUSTOKIAK ETA BESTE ELEMENTU LAGUNGARRIAK
GURETZAT "TERRAZEN ORDENANTZA"

## 1. URBANIZAZIO, ERAIKUNTZA, ETA INGURUMENA, PAISAIA ETA NATURA BABESTEKO UDAL ORDENANTZAREN IV TITULUA: «OSTALARITZA ETA JOLAS JARDUERAK BAIMENTZEA ETA EZARTZEA ARAUTZEKO BALDINTZAK»

(GAO 2011-02-04)

- Eguneraketak:

  - GAO 2014-03-26: 109. artikulua “Ostalaritza eta jolas-jardueren arteko distantziak arautzeko berariazko baldintzak”.
  - GAO 2014-11-05: 111. artikulua “Ostalaritza eta jolas-jardueretara lotutako lokalak eta saltokiak zabaltzea arautzeko baldintzak” eta 116. artikulua “Komunak arautzeko baldintzak”

- IV TITULUA berritzeko kontuan hartu dira LANAREN ESLEIPENEAN JASOTAKOAK:

- 1.1. Kontuan hartu behar da 17/2019 DEKRETUA, Otsailak 5ekoa, "Jendaurreko ikuskizunen eta jolas-jardueren legea garatzeko erreglamenduari egokitzeko".

  - Talde-sailkapena eguneratu behar da.

  - Badago dekretu horren moldaketa bat: 119/2019 DEKRETUA Uztailaren 23koa. 3 artikulu aldatzen ditu. Esanguratsuena: «Debekatuta dago lokalen kanpoan edariak kontsumitzea 23:00tik aurrera, hargatik eragotzi gabe 32. artikuluaren 8. paragrafoan aurreikusitako ordutegi orokorraren luzapenak. Hala ere, udal bakoitzak ezarri ahal izango ditu muga zorrotzagoak, udal-ordenantzen bidez.»."

- 1.2. Kontuan hartu behar da “TOLOSAKO OSTALARITZA SEKTOREAREN ANALISIA ETA BERE LEHIAKORTASUNA SENDOTZEKO EKINTZA PLANA” (2017) . Udalak eskatu zion Gipuzkoako Ostalaritza Elkarteari.

    - 1.2.1. Itxiera ordutegia luzatzea, ordubetez.

    - 1.2.2. 17/2019 dekretuan 2. taldeko establezimenduetan (tabernak, kafetegiak, jatetxeak…) 75 dB(A)-ko emisioko limitadoreak dituzten musika-tresnak baimenduko zirela… Orainarte horietan bakarrik onartzen ziren irratia, telebista eta hari musikala.

    - 1.2.3. Jarduera-baimenen erregularizaziorako epe bat ezartzea (hosgabetzea, ate bikoitza…), Donostiako Alde Zaharrean egin zen bezala, 1989an onartutako ordenantzarekin.

- 1.3. UDALAREN ESKARIAK

  - 1.3.1. Egiten den TESTUA ARINA izan dadila.

  - 1.3.2. Jardueren arteko DISTANTZIAK aztertu beharko dira

  - 1.3.3. HAPOk ezarritako EREMUETAN ONARTUTAKO TALDEAK zeintzuk diren ere aztertu beharko da.

  - 1.3.4. Oro har, titulu osoaren berrikuspena egin behar da.

- 1.4. Udalaren bestelako eskariak

    - 1.4.1. Ostalaritza- eta jolas-jardueren lokalen eta establezimenduen HANDITZEAK ERREGULATZEKO BALDINTZAK

    - 1.4.2. BALDINTZA TEKNIKO BERRIAK

- 1.1. Kontuan hartu behar da 17/2019 DEKRETUA, Otsailak 5ekoa, "Jendaurreko ikuskizunen eta jolas-jardueren legea garatzeko erreglamenduari egokitzeko".

- Talde-sailkapena

Lehen: 1-8rako taldeak eta 1a, 1b, 5a (jolas aretoak), 5b (apustu-lokalak), 5c (joko-aretoak), 5d (bingo-aretoak) a 5e (Joku-kasinoak) azpitaldeak

1 taldea: zorrik gabeko ostalaritza-jarduerei loturikoak
2 taldea: erretegia, self-service, taberna
3 taldea: 2 talde bereizten dira, musikaren eta ordutegien arabera
4 taldea: musikan murgiltzeko eta dantzarako ostalaritza-jarduerak
5 taldea: Ausazko jokoak, dirua irabazteko
6 taldea: elkarte gastronomikoak, txokoak...
7 taldea: 1, 2, 3 eta 4, baina behin-behinean
8 taldea: Lokutorioak, ziberzentroak...

Orain, 17/2019 dekretuaren arabera:

1 taldea: 1 motako ostalaritza-jarduerak degustazioa, bokatategia, helatutegia eta abar
2 taldea: 2 motako ostalaritza-jarduerak: taberna, jatetxe-taberna (irizpidea: ordutegia)
3 taldea: 3 motako ostalaritza-jarduerak: pub, jatetxea (irizpidea: ordutegia)
4 taldea: musikan murgiltzeko eta dantzarako ostalaritza-jarduerak: diskoteka.
5 taldea: lukrorik gabeko ostalaritza-jarduerak: elkarte gastronomikoa, Auzo Elkartea
6 taldea: Behin-behineko ostlaritza-jarduerak: feria-gunea, food-truck, txosna...
7 taldea: Jolas-jarduerak: jolas-aretoa, bolatokia, ciberkafe...
8 taldea: Ausazko jokoak eta apustu jarduerak: apustu-aretoa, kasino...

## - 1.2. Kontuan hartu behar da “TOLOSAKO OSTALARITZA SEKTOREAREN ANALISIA ETA BERE LEHIAKORTASUNA SENDOTZEKO EKINTZA PLANA” (2017)

### - 1.2.1. Itxiera ordutegia luzatzea, ordubetez.

17/2019 DEKRETUKO 32. artikuluan ezartzen dira honako ordutegiak:

- o I Taldea: 22:30 (degustazioa, jolas-establezimenduak…). Dekretuan 23:00 h proposatzen da. Irekitzeko: 8:00tik aurrera.
- o II Taldea: 1:00 h (I eta III taldeetan ez dauden ostalaritza-jarduerak, txokoak, elkarte gastronomikoak)
- o III Taldea: 2:30 h (pub eta taberna bereziak)
- o IV Taldea: 4:30 h (dantzalekuak)

JOKO-ESTABLEZIMENDUETAKO ORDUTEGIAK honakoak dira:

- o II Taldea: 1:00 h (joko-aretoak)
- o III Taldea: 3:30 h (bingo-aretoak)
- o IV Taldea: 4:30 (Joko-kasinoak)

Ordutegi guztiak luza daitezke egun berezietan, Dekretuaren arabera: ordu eta erdiz ostiraletan, larunbatetan eta jai-bezperatan; ordu erdiz, ekainaren 1etik irailaren 30 arte; kasu berezi batzuetan, 2 orduz.

(Talde sailkapen hau da, bakarrik, ordutegiei dagokienez. Ez du zerikusirik jarduera-sailkapenarekin)

Gainera, INDARREAN DAUDEN JARDUERENTZAT bete behar da ordenantza hauetako 105.3.D.h artikuluan jasotzen dena:

- Handitzeak gertatzen badira, espedientean jasoko da zer ordutegi-taldekoa (17/2019 dekretukoa) izango den jarduera.

- DEGUSTAZIOAK 1 TALDEKOAK IZANGO DIRA; GAINONTZEKOAK, 2 TALDEKOAK.

- 3 EDO 4 TALDEKOAK IZATEKO bete beharko dituzte DB-SI eta DB-SUA, insonorizazioa (213/2012 dekretua betez). Ez badute hori betetzen 2 taldekotzat hartuko dira ordutegiei dagokienez.

- 1.2.2. 17/2019 dekretuan 2. taldeko establezimenduetan (tabernak, kafetegiak, jatetxeak…) 75 dB(A)-ko emisioko limitadoreak dituzten musika-tresnak baimenduko zirela… Orainarte horietan bakarrik onartzen ziren irratia, telebista eta hari musikala.

Ordenantza berriaren 115.1. artikulua: «Zarata maila maximoa»

- 1 , 2, 5, 6, 7 taldeko jarduerak: 75 dB(A)
- 2 taldeko jarduerak (ate bikoitzak dituztenak irteera guztietan), eta 3 (pub-ak..) eta 8 taldekoak (kasinoak…): 90 dB(A).
- 4 taldeko jarduerak : 95 dB(A). Diskotekak…

Limite horietan oinarrituta, 212/2013 dekretuaren I. eranskineko I taulan ezartzen dira isolamendu minimoak.

"Toda fuente de reproducción sonora dispondrá de un sistema limitador de sonido de modo que no se sobrepasen los valores máximos de emisión (artº 115.4)
La elección del modelo queda bajo la responsabilidad del titular de la actividad hostelera, que lo será también del cumplimiento de los límites recogidos en esta Ordenanza."

Gainera, kontuan hartu behar da urriaren 16ko 213/2012 DEKRETUA, EEA-KO ZARATA KUTSADURARI BURUZKOA. Horren arabera, honakoak bete behar dira:

- Zarata kalitate helburuak egungo eremu urbanizatuetako kanpoaldean: I eranskineko A taularen arabera. Adibidez, bizitegirako:
  Ld: 65 dB(A), Le: 65 dB(A) eta Ln: 55 dB(A).

- Zarata kalitate helburuak eraikinen barrualdean (bizitegian, ospitalak, eskolak, ekipamendu kulturalak): I eranskineko B taularen arabera. Adibidez, bizitegirako:
  Geletan: Ld: 45 dB(A), Le: 45 dB(A) eta Ln: 35 dB(A) - max-
  Logeletan: Ld: 40 dB(A), Le: 40 dB(A) eta Ln: 30 dB(A) - max-

- Zarata kalitate helburuak eraikinen barrualdeko bibrazioetarako (bizitegian, ospitalak, eskolak, ekipamendu kulturalak): I eranskineko C taularen arabera. Adibidez, bizitegirako:
  Bibrazio-indizea Law: 75.

Ordenantzak, halaber, esaten du, kanporatu daitekeen zarata-transmisioa ekiditeko, musika ekipoak dituzten I eta II ordutegi-taldeko establezimenduek, euren jarduna gauzatu beharko dutela lehioak eta ateak itxita. Salbuespen gisa, lehioak eta ateak irekita egon ahalko dira eguneko ordutegia bitartean (9:00-22:00), beti ere musika tresnak itzalita eta horien dB(A) kopuru maximoa 75ekoa bada.

III eta IV taldeko establezimenduek, euren jarduera gauzatu ahalko dute ateak eta lehioak itxita eta insonorizatuta. Gainera, sarrerako ateek ate bikoitza beharko dute, itxiera automatikokoa, hidraulikoa ala retornoko muellearekin, osatuz ataurre independiente bat. Ate biek itxita egon beharko dute orokorrean, eta 2 ateen irekiera kontuan hartuta, euren distantzia minimoa 0,50 metrokoa izango da.

- 1.2.3. Jarduera-baimenen erregularizaziorako epe bat ezartzea (hosgabetzea, ate bikoitza…), Donostiako Alde Zaharrean egin zen bezala, 1989an onartutako ordenantzarekin

- DONOSTIAKO 2020/1585 ALKATETZA-DEKRETUA, onartu zituena "Bizitegi-erabilerako hiri-lurzoruan kokatuta dauden merkataritza, ostalaritza eta bestelako jarduerak eta, bereziki, elkarte gastronomiko jardueren legeztapenerako irizpide tekniko-juridikoak".

o Jarduera 171/1985 MINP-GOKA Dekretua indarrean sartu aurretik bazegoela egiaztatu behar da.

o Gerora ezarritako jarduerei, berriz, haiek ezarri zirenean indarrean zegoen araudia aplikatuko zaie.

o Legeztatzeko eskaera behar da, Udaletxean behar bezala erregistratuta, eta, harekin batera, teknikari eskudun batek idatzitako jarduera-proiektua eta/edo obra-proiektua.

o Eskaerari buruzko txostena ekainaren 11ko 171/1985 Dekretuan oinarrituta egingo da, «bizitegirako hiri-lurzoruan jartzekoak diren jarduera GOKA-k ezartzeko arau tekniko orokorrak onesten dituena».

Honakoak ere exigituko dira, besteak beste:

- o 1985ean indarrean zeuden udal ordenantzak eta araudiak.
- o REBT, NBE-CA 81, NBE-CPI 82
- o Ordutegiari dagokion araudiari buruz, aplikagarria da 17/2019 Dekretua
- o Ez da obrarik egitea exijituko, baldin eta 171/1985 Dekretuan jasotako baldintzak betetzen badira. Bete ezean, exijituko da lokalak, ahal den neurrian, indarrean zegoen araudia betetzea. Kasu horretan, teknikoki justifikatu beharko da betetzea ezinezkoa dela.
- o Ez da exijituko Irisgarritasuna sustatzeko abenduaren 4ko 20/1997 Legea aplikatzea

- 1.3. Udalaren bestelako eskariak
    - 1.3.2. Jardueren arteko DISTANTZIAK aztertu beharko dira (2 egoera, dentsitatearen arabera)

A) Dentsitate maximoa gainditzen ez denean
Jarduera berritik: 50 metroko diametroko zirkuluan baldin badaude 4 baino gutxiagoko jarduerak (2, 3, 4, 7 eta 8 taldekoak), ez da distantziarik bete beharko. Hori bai, kontuz, ordenantzaren 107 artikulua bete beharko da eta.

B) Dentsitate maximoa gainditzen ez denean
Hurrengo irudiaren taularen distantziak bete beharko dira

Hauxe da egungo ordenantzan jasotzen den taula

| Aurretik dagoen jarduera taldea | Jarduera berria. Taldea. Distantzia (metroak) | | | | | | | |
|---|---|---|---|---|---|---|---|---|
| | 1 | 2 | 3 | 4 | 5 | 6 | 7 | 8 |
| 1 | / | / | / | / | / | / | / | / |
| 2 | / | 50 | 50 | 50 | / | / | / | / |
| 3 | 50 | 50 | 150 | 150 | / | / | / | 300 |
| 4 | 50 | 50 | 200 | 300 | 300 | / | / | 300 |
| 5 | 100 | 100 | 150 | 300 | 300 | / | / | 300 |
| 6 | / | / | / | / | / | / | / | / |
| 7 | / | / | / | / | / | / | / | / |
| 8 | 300 | 300 | 300 | 300 | 300 | / | / | 350 |

1 taldea: zorrik gabeko ostalaritza-jarduerei loturikoak
2 taldea: erretegia, self-service, taberna
3 taldea: 2 talde bereizten dira, musikaren eta ordutegien arabera
4 taldea: musikan murgiltzeko eta dantzarako ostalaritza-jarduerak
5 taldea: Ausazko jokoak, dirua irabazteko
6 taldea: elkarte gastronomikoak, txokoak...
7 taldea: 1, 2, 3 eta 4, baina behin-behinean
8 taldea: Lokutorioak, ziberzentroak...

Hauxe, ordenantza berriarena

| Aurretik dagoen jarduera taldea | Jarduera berria. Taldea. Distantzia (metroak) | | | | | | | |
|---|---|---|---|---|---|---|---|---|
| | 1 | 2 | 3 | 4 | 5 | 6 | 7 | 8 |
| 1 | / | / | / | / | / | / | / | / |
| 2 | / | 50 | 50 | 50 | / | 50 | 100 | 300 |
| 3 | / | 50 | 150 | 200 | / | 50 | 100 | 300 |
| 4 | / | 50 | 200 | 300 | / | 50 | 100 | 300 |
| 5 | / | / | / | / | / | / | / | / |
| 6 | / | / | / | / | / | 50 | / | / |
| 7 | / | 50 | 50 | 300 | / | 50 | 100 | 300 |
| 8 | / | 100 | 150 | 300 | / | 100 | 300 | 350 |

1 taldea: 1 motako ostalaritza-jarduerak: degustazioa, bokatategia, helatutegia eta abar
2 taldea: 2 motako ostalaritza-jarduerak: taberna, jatetxe-taberna (irizpidea: ordutegia)
3 taldea: 3 motako ostalaritza-jarduerak: pub, jatetxea (irizpidea: ordutegia)
4 taldea: musikan murgiltzeko eta dantzarako ostalaritza-jarduerak: diskoteka
5 taldea: lukrorik gabeko ostalaritza-jarduerak: elkarte gastronomikoa, Auzo Elkartea
6 taldea: Behin-behineko ostlaritza-jarduerak: feria-gunea, food-truck, txosna...
7 taldea: Jolas-jarduerak: jolas-aretoa, bolatokia, ciberkafe...
8 taldea: Ausazko jokoak eta apustu jarduerak: apustu-aretoa, kasino...

- 1.3.3. HAPOk ezarritako eremuetan onartutako taldeak zeintzuk diren ere aztertu beharko da.

- a.30 «Residencial de bajo desarrollo»: eraikinetan ez da onartzen ostalaritza-erabilerarik ez eta jolas-erabilerarik, 2 salbuespenekin:

  - eraikinaren erabilera nagusia baldin bada bulegoetarako ala hotelerako.
  - finkatu egiten dira erabilera horiek, bere garaian onartu baziren

- Debekatu egiten dira 4 taldekoak (diskotekak…):
  - etxebizitzetarako eraikinetan
  - bizitegian, nahiz eta eraikinak izan jarduera ekonomikoetarako

- 1.4.1. Ostalaritza- eta jolas-jardueren lokalen eta ESTABLEZIMENDUEN HANDITZEAK erregulatzeko baldintzak (110 art)

1, 2 eta 3 Taldeko jarduerentzat, honakoak betez:

- Komunikazio zuzena eta egonkorra egon beharko du «aldez aurretik»
- Talde sailkapen berria ekartzen badu: DISTANTZIAK bete beharko dira
- Lokalaren azalera publikoa %30 handitzen bada: DISTANTZIAK bete beharko dira
- Lokalaren azalera publikoa %30 baino gutxiago handitzen bada, ez. Kasu honetan ezingo dira sartzeko ate berriak ireki, ezta tokiz aldatu ere aurretik daudenak. Ebakuaziorako balira, bai.
- Lokalak gehienez azaleraren %100ean zabaldu ahalko dira.
- Behin bakarrik onartuko dira handitzeak.
- Gune Historikoan gauzatzen diren handitzeak Gune Historikoaren Birgaitzearen gaineko Plan Berezian jasotako baldintzak bete beharko dira.

## - 1.4.2. Baldintza teknikoak (4 kapituluan jasota daude):

Adibidez:

- Lokalen azalera minimoak (ikusi 113.1 artikulua). 25 m2u, salbuespenekin.
- 2,80 m-ko altuera publikoari irekiak diren espazioetan. 2,50 m-ko altuera, sukaldeetan. 2,20koa, komunetan. (ikusi 113.2 artikulua). Salbuespenak badaude.
- Sarrerako ateen zabalera: 90 cm. 120 cm automatikoak badira.
- Korridoreen zabalera: 120 cm, ñabardurekin.
- Eskaileren argiztapena: balizak
- Komunak (113.9 artikulua). Komunen kopurua erabakiko da azalera publikoa kontuan hartuta.

-…..

# 2. TERRAZAK, SALGAI DAUDEN PRODUKTUEN ERAKUSTOKIAK ETA BESTE ELEMENTU LAGUNGARRIAK

# 2. TERRAZAK, SALGAI DAUDEN PRODUKTUEN ERAKUSTOKIAK ETA BESTE ELEMENTU LAGUNGARRIAK

(GAO 2016-10-20)

ESLEIPENAREN INFORMAZIOA:

- Bide publikoan zenbait jarduerek ezarritako elementuen araubide tekniko eta juridikoa definitzea.

- 2016ko Ordenantza horretan, batik bat, egindakoa izan zen aurreko ordenantzari gehitu bide publikoan salgai dauden produktuetako erakuslekuen baldintzak. Ez zen, ez hausnarketarik, ez azterketarik egin ikusteko ea egokia zen 2011. urteko Ordenantzan araututakoa.

- Aztertu beharko da espazio publikoaren erabilera pribatua nola arautu zenbait muga jarrita; esaterako:

Azalera eta mahai kopuruari mugak ezarri jarduerararen ezaugarrien (taldea, azalera...) eta okupatzen den espazioaren ezaugarrien arabera (plaza, espaloiaren zabalera, oinezkoentzako kalea, Hirigune Historikoa...). Bermatu beharko baitira, batetik, irisgarritasun eta segurtasun araudiek ezarritako baldintzak eta, bestetik, espazio publikoan oinezkoentzako ibilbide eta espazio libre nahikoa izatea.

- Definitu beharko da dauden eguzkitako, eguzki-oihal, etab. mota ezberdinak eta hauek jartzeko baldintza konkretuak kokapenaren eta kanpo espazioaren arabera, baita baldintza estetikoak ere.

- Oro har, titulu osoaren berrikuspena egin behar da.

1. art. BALDINTZA OROKORRAK

Ordenantzaren helburua: ezartzea honako elementuen oinarri teknikoak eta juridikoak, eremu publikoan zein publikoari irekitako eremu pribatuan:

- Terrazak eta instalazio osagarriak (guardasolak, toldoak/olanak…)
- Produktuen salmentarako erakustokiak
- Bestelako elementu osagarriak

2. art. INSTALAZIO BALDINTZAK

Ezin da terrazarik jarri honakoetan: ikuskizun-aretoetan, zinematan, bilareetan, jolas-aretoetan, txokoetan, elkarteetan eta gazteen lokaletan.

## 4.art. MAHAI ETA TERRAZA MOTAK

**Mahaiak:** 1, 2, 3 eta 4 motakoak. Ikusi 25. irudia.

**Terrazak:**

- **A mota:** mahaiez, aulkiez eta mugikorrak diren behin-behineko elementuez osatuta (guardasolak, manparak, jardinerak…). Ordutegia bukatzen denean, barruan gorde behar dira.

- **B mota:** mahaiez, aulkiez eta mugikorrak diren behin-behineko elementuez osatuta (guardasolak, manparak, jardinerak…) eta estalki desmuntagarria eta mugikorra. Ordutegia bukatzen denean, barruan edo kanpoan gorde behar dira.

## 4.art. MAHAI ETA TERRAZA MOTAK

### A mota:

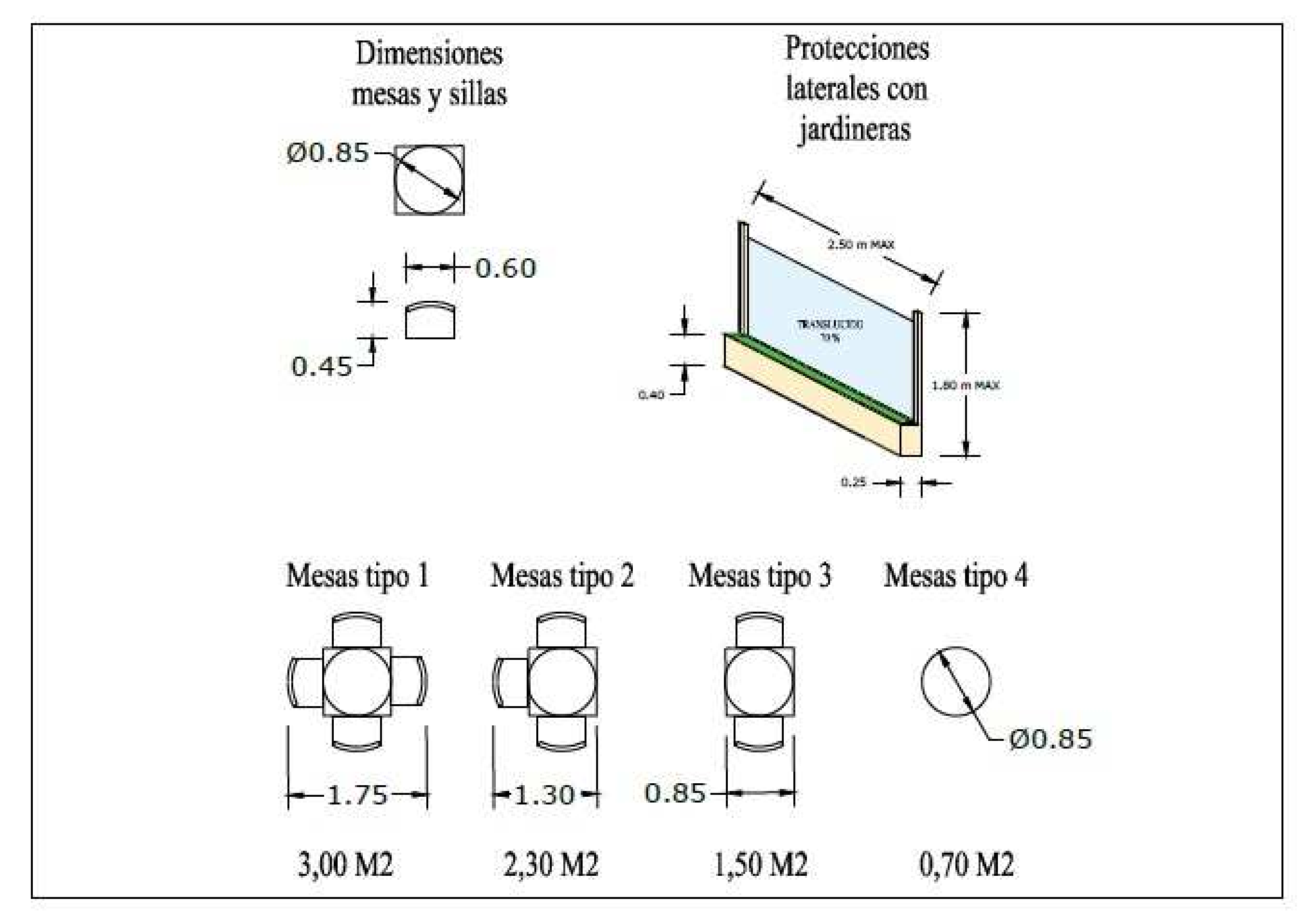

## 4.art. MAHAI ETA TERRAZA MOTAK

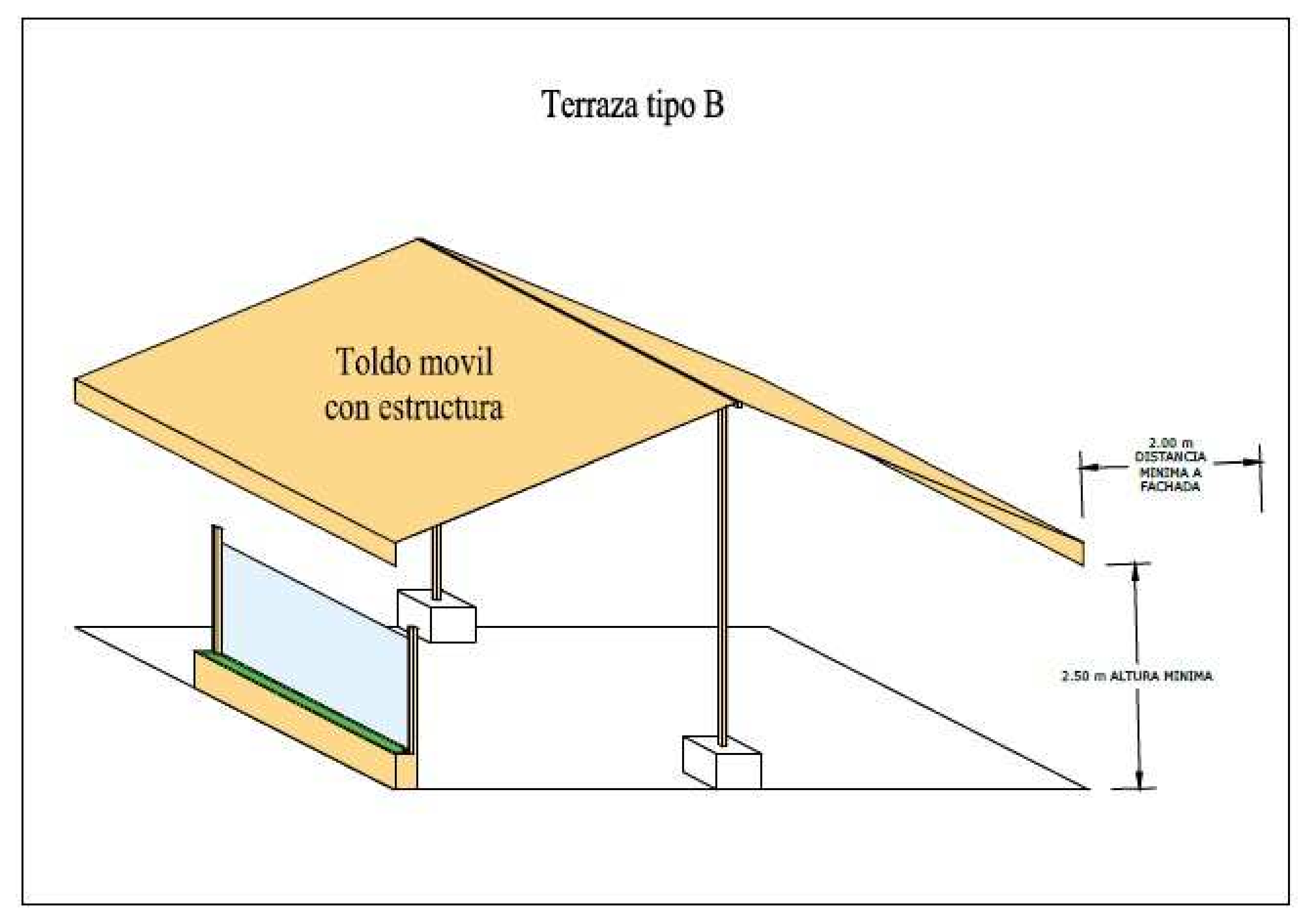

## II TITULUA. TERRAZAK

### 7.art. IRISGARRITASUN- ETA ZIRKULAZIO-BALDINTZAK

Justifikatzen bada, eta Udal-teknikarien oniritziarekin, baimenean onar litezke pausurako aurrerago jasota dauden bestelako distantziak.

### 8.art. BAIMENAREN EZEZTATZEAREN ARRAZOIAK

Interes publikoan oinarrituta, Alkatetzak ezezta ditzake baimenak

Hurrengo 4 irudietan honakoen ezaugarriak jasotzen dira :

- Autoak ibiltzen diren kaleetarako
- Oinezkoen eremuetarako
- Plazak eta espacio libreetarako
- Aparkalekuen eremuetarako

## 9.art. AUTOAK IBILTZEN DIREN KALEETAN

- Establezimenduaren fatxadaren muga, ondokora luzatzeko aukerarekin, luzera bikoiztu arte (ondokoaren baimenarekin).

- Irisgarritasun legearen arabera gutxieneko 2 metroko zabalera

- Terraza zintarriaren ondora eramango da, oinezkoen pausua bermatuz fatxadaren ondotik.

- 30 cm utziko dira terrazaren eta zintarriaren artean (60, aparkalekuak baterian badaude). Aparkalekurik ez badago, babesa jarriko da. Ezingo da terrazarik jarri pareko espaloian.

- Espaloian ezin bada baimendu eta aparkalekuak baldin badaude, bertan jartzeko aukera badago, 12. artikuluaren arabera.

- Gehienezko mahai kopurua:14

## 9.art. OINEZKOEN EREMUAK

- Establezimenduaren fatxadaren mugaraino, ondokora luzatzeko aukerarekin, luzera bikoiztu arte (ondokoaren baimenarekin). Aurrekoaren berdina.

- Irisgarritasun legearen arabera gutxieneko 2 metroko zabalera. Bermatu behar da ezkaratzetarako sarrera. Aurrekoaren berdina.

- Terraza fatxadetatik urrutiratuko da, oinezkoen pausua bermatuz fatxadaren ondotik.

- Oinezko zein ibilgailuentzako gutxieneko zabalera 3 metro (salbuespena, kasu berezietan: 2,5 metro)

- Kalearen gutxieneko zabalera ezartzen da 4,7 metrotan. 2 terraza badaude parez pare, Udalak erabakiko du horien distribuzioa, bermatuz oinezkoen pausua.

- Gehienezko mahai kopurua:14

## 10.art. PLAZAK ETA ESPAZIO LIBREAK

- Establezimenduaren fatxadaren mugaraino, ondokora luzatzeko aukerarekin, luzera bikoiztu arte (ondokoaren baimenarekin). Aurrekoen berdina.

- Irisgarritasun legearen arabera: gutxieneko 2 metroko zabalera.

- Plazaren erabilera publikoa eta ibilbideak kontutan hartuko dira.

- Arkupeak ezin dira okupatu.

- Gehienezko mahai kopurua: 14 (terraza kopuruaren eta plazaren ezaugarrien arabera egokituko dira terrazak proportzionaltasuna aplikatuz).

- Terrazek plazaren azalera librearen %25 ezingo dute gainditu.

- Terrazen ikuspegi estetikoaren antzekotasuna zainduko da eta plaza edo espazio librearen ezaugarrien arabera terrazen distribuzioaren berrantolaketa berri bat proposatu beharko dute ostalariek, Udalak onar dezan

**11.art. APARKALEKUEN EREMUAK**

- Espaloien eremuaren baldintza berdinak dituzte

- Irisgarritasun eta segurtasun neurriak zaindu beharko dira:

    - Tarima egongo da kota ezberdintasunik egon ez dadin
    - Zerbitzuak ezingo dira oztopatu, euri urak, eta abar.
    - Alboetan babes neurriak jarri beharko dira 14. artikuluaren arabera (materialak, estetika…)

## 13.art. TOLDOAK

- Toldo finkoek terrazarekin lotura zuzena dutela ulertzen da eta horregatik ordenantza honetan toldo finkoak arautzen dira.

- Toldo mugikorrak ere arautzen dira

- Hala ere, kontuan hartu behar da:

    - Alde Zaharra Birgaitzeko Plan Berezia. Bertan esaten da behe solairuan debekatuta daudela markesinak eta hegalak. Guardasolak ere debekatuta daude, Rondilla kalean izan ezik.

    - Euskal Herria plaza eta inguruko Plan Berezia. Bertan esaten da debekatuta daudela fatxadari lotutako toldoak, markesinak eta hegalak.

- Oinezkoentzako estali gabeko 2 metroko ibilbide bat bermatu behar da.

- Gordetzerik ez dagoen materiala bide publikoan metatzeko aukera arautzen da (baimena eskatu behar da eta tasak ordaindu behar dira).

## 13.art. TOLDOAK (jarraitzen du)

### TOLDO FINKOAK

- Ezin dute atera espaloiaren zabaleratik, eta gehienez atera daitezke 3 metro.

- 2,50 metrotik gora jarri behar dira. Horren azpitik bakarrik onartuko dira inarri-elementuak. Horiek fatxadatik gehienez 0,20 m atera ahal izango dira.

### TOLDO MUGIKORRAK

- Ezingo dira lotu ez lurrari ez fatxadari.

- Estaltzeko materiala: oihala (lisoa). Egitura: altzairuzkoa. Biek: kolore neutroak eta bakarra (txuria, krema, metalizatua)

- Egiturak eta estalkiak egon behar dute fatxadatik 2 metrora.

- Ordutegia bukatuta, jaso egin behar da (barruan ala kanpoan).

- Ezbada bermatzen 2 metroko pausua: fatxadari loturikoak jarri beharko dira.

15.art. BEROGAILUAK

- Elektrikoak lehenesten dira, gasekoak fatxadatik 2 metro aldendu behar dira.

- Baimentzeko beharrezko dokumentazioa zehazten da (asegurua,..)

- Ingurugiro eta energia arrazoiengatik erabilera neguko epealdira mugatzen da (azaroak 1etik – apirilak 30 arte).

## 16.art. TERRAZAREN KOKAPENA ETA EZAUGARRI TEKNIKOAK

- Baimena eskuratu ondoren instalazioa jarri baino lehen udal zerbitzu teknikoen ikuskapenaren onritzia derrigorezkoa izango da.

- Mahai bakoitzak guardasol bat izan dezake.

- Terrazak egon behar du gutxienez metro betera hiri-altzarietatik eta bestelako uda-ekipamenduetatik.

- Iragarkiak (toldo, guardasola, manpara...) jartzeko aukera ematen da. Gehienezko tamaina 30x22 cm.koa izango da.

- Zarataren eragina saihesteko: kateek plastikoa izango dute eta amortiguadoreak erabiliko dira arrastaka eraman beharreko elementuetan.

## 17.art. ERAKUSTOKIAK

- Erdoilaren kontra prestatuak egon beharko dute

- Gurpilak eta lurrean finkatzeko aukera izango dute

- Luzera: establezimenduarena baino gutxiagokoa. Sarrerak 2 metro libre beharko ditu, baita ezkaratzak ere.

- Kotxeak ibiltzen diren kaleetan: 2,00 metroko pausua, oinezkoentzat.

- Kotxeentzako zein oinezkoentzako kaleetan bermatuko da 3 metroko zabalerako pausua.

- Erakustokiaren zabalera: gehienez, 1,00 metro. Eta espaloiaren herena okupatuko dute, gehienez.

- Erakusgai dauden produktuak jangarriak badira, lurretik 0,75 metrora jarriko dira gutxienez. Beste produktuak 0,60ra.

- Erakustokien gehienengo altuera izango da 1,40 metrokoa.

- Pisatzeko gailuak ezin dira kanpoaldean jarri.

- Ordutegia bukatzen denean jaso egin behar dira.

## 19.art. LIZENTZIA ESKAERAK

- Terraza soilik baimenduko zaio jardueraren titularra denari.

- Aukera berriak baimentzeko, aurkeztu beharreko dokumentuak zehazten dira (toldo mugikorrak, berogailuak eta aparkalekuen eremuan jartzeko elementuak).

- Lizentzia berria eskatu beharko da baja edo titularitate aldaketa dagoenean (7 eguneko epean jakinarazi beharko da).

## 22.art. TASA ETA FIANTZAK

- Tasak ezarriko dira Ordenantza Fiskalean

## 23.art. EPEALDIAK

- Epealdi aldaketa proposatzen da.
    - Urte osokoak
    - Denboraldi baterako
        - Uda garaia (maiatzak 1etik urriak 31 arte)
        - Negu garaia (azaroak 1etik apirilak 30 arte)
- Baimen berean epealdien konbinazioa proposatzen da.

## 24.art. ORDUTEGIAK

- Ezartzeko ordua: 9:00ak.
- Kentzeko ordua
  - Udako ordutegia (ekaina, uztaila, abuztua eta iraila):
    - Igandetik ostegunera: 24:00ak
    - ostiralak, larunbatak eta jai bezperak: 01:00ak
  - Gainontzean:
    - Igandetik ostegunera: 23:00ak
    - Ostiralak, larunbatak eta jai bezperak: 24:00ak

26.2.art. BALDINTZAK

- Kanpoaldean barrak, musika eta irudi-aparatuak, makinak eta antzeko instalazio zein zerbitzuak debekatuta daude.

## XEDAPEN IRAGANKORRA

### BIGARRENA

Lehendik baimenduta dauden terrazak egoera berrira egokitzeko 6 hileko epealdia ezartzen da

AZKEN HIRU IRUDIETAN JASOTZEN DIRA EUSKAL HERRIA PLAZARI BURUZKO HONAKO IRUDIAK:

- TERRAZEI DAGOKIOENEZ, EGUNGO EGOERA
- TERRAZEI DAGOKIENEZ, PROPOSATZEN DEN EGOERA
- MERKATUA EGITEN DENERAKO PROPOSAMENA